Rubinetti e miscelatori a chiusura temporizzata e temporizzati anti bloccaggio. (IT)

1. CARATTERISTICHE TECNICHE

RUBINETTO TEMPORIZZATO

Pressione di utilizzo:	1 – 6 bar (raccomandata 2 - 4 bar)
Campo di temperatura:	5 – 65 °C
Tempo di erogazione:	~ 15 (+/- 5) sec. @ 3 bar (non modificabile)
	~25 (+/- 5) sec. @ 3 bar (non modificabile)

RUBINETTO TEMPORIZZATO ANTI BLOCCAGGIO

Pressione di utilizzo:	1 – 5 bar (raccomandata 2 - 4 bar)
Campo di temperatura:	5 – 65 °C
Tempo di erogazione:	Lavabo ~ 15 (+/-5) sec. @ 3 bar
	Doccia ~30 (+5/-10) @ 3 bar
Campo di regolazione:	da 0 a 30 sec. (indicativo) @ 3 bar

PRINCIPIO DI FUNZIONAMENTO

Il dispositivo anti bloccaggio permette l'erogazione dell'acqua solo dopo il rilascio del pulsante, e ne garantisce l'arresto anche in caso di blocco volontario dello stesso (tentativo di allagamento). N.B: i tempi di erogazione sono conformi alla norma europea e possono variare entro le tolleranze stabilite dalla stessa.

2. AVVERTENZE

- Non esporre il rubinetto a temperature inferiori a 5 °C (per esempio durante il periodo invernale): in caso contrario provvedere per tempo allo svuotamento dello stesso da ogni residuo d'acqua.
- Alimentare il rubinetto con ACQUA FILTRATA : la presenza di impurità può causare il malfunzionamento del temporizzatore; in caso di acqua particolarmente ricca di minerali provvedere ad installare un addolcitore.
- In caso di chiusura temporanea dell'impianto (per interventi di manutenzione o chiusure stagionali) prima di alimentare nuovamente la linea effettuare uno spurgo della stessa a monte del rubinetto.
- Raccomandiamo di installare un rubinetto di intercettazione sulla linea di alimentazione per facilitare gli interventi di manutenzione.
- In caso di alimentazione con acqua pre-miscelata consigliamo l'utilizzo di un miscelatore termostatico di linea.
- Il tempo di erogazione varia in funzione della pressione d'alimentazione : i tempi di erogazione dichiarati sono riferiti, secondo norma, alla pressione di 3 bar dinamici.
- In caso di prima installazione assicurarsi di aver adeguatamente effettuato lo spurgo delle tubature.
- Durante la fase di installazione maneggiare con cura e non danneggiare per alcun motivo il rubinetto.
- Per una corretta installazione e funzionamento del rubinetto, si raccomanda di se-

guire le seguenti osservazioni inerenti al collegamento dei flessibili (dove presenti). Tali non devono essere installati in tensione, trazione e piegatura, devono rispettare un raggio di piegatura di ~90mm. Si consiglia di eseguire il serraggio a mano e non adoperare chiavi, leve e/o utensili di ogni genere, così facendo potrebbero rovinarsi e compromettere il funzionamento. Allocare i flessibili in un luogo accessibile ed ispezionabile che favorisca l'eventuale sostituzione, lontano dal contatto con sostanze aggressive.

- L'installazione di questo prodotto deve essere effettuata da parte di personale professionalmente qualificato.
- L'impianto idraulico a cui sono collegati gli apparecchi, deve essere conforme alle norme vigenti.

3. INSTALLAZIONE

ATTENZIONE : prima di collegare il rubinetto alla linea di alimentazione spurgare le tubature da eventuali residui facendo scorrere liberamente l'acqua per un tempo adeguato alla lunghezza delle stesse.

Montaggio su piano

Inserire il rubinetto all'interno del foro sul piano (Ø35) con le guarnizioni in dotazione, fissare il corpo mediante il kit in dotazione e collegare all'impianto idrico predisposto (fig. 01a-b).

Montaggio a parete esterna

Montare stabilmente il rubinetto su di una superficie liscia e planare (possibilmente piastrellata o impermeabilizzata) e collegare alle tubazioni predisposte (fig. 02). Dove richiesto eseguire il fissaggio tramite dei tasselli e delle viti in acciaio inox.

Montaggio da incasso

La freccia visibile sul corpo indica il senso del flusso d'acqua e deve essere orientata verso l'erogazione; se installato in senso contrario il rubinetto temporizzato non può funzionare. Collegare il rubinetto in modo stabile alle tubazioni predisposte. Proteggere adeguatamente il corpo del rubinetto prima delle operazioni di muratura e isolamento; per facilitare successivi interventi di manutenzione raccomandiamo di lasciare libero da cemento e rivestimenti lo spazio intorno al rubinetto (compatibilmente con la dimensione del rosone di copertura). A muratura ultimata installare il rosone e le eventuali parti di completamento. (fig. 03).

Rubinetti per montaggio passante

Praticare nel punto di installazione un foro ø38 (max 40). Installare il raccordo cromato e bloccarlo provvisoriamente con il controdado. Avvitare il rubinetto sul raccordo: se l'orientamento degli attacchi non è soddisfacente allentare il controdado e riposizionare il tutto secondo necessità. Serrare stabilmente il controdado e collegare le tubazioni al rubinetto.

4. BLOCCO DELLA MISCELAZIONE (dove presente)

Nel caso in cui si utilizzi acqua calda con temperature piuttosto elevate, per evitare ustioni all'utente o per motivi di risparmio energetico è possibile limitare, dove previsto, la temperatura dell'acqua erogata agendo in questo modo (fig. 04):

- Ruotare la leva di miscelazione (1) fino all'ottenimento della temperatura massima desiderata.
- Un volta raggiunta la temperatura desiderata smontare la leva (1) e la ghiera di bloccaggio e rimontarla facendo attenzione a non spostare la posizione raggiunta assicurandosi di posizionare la ghiera orientata tutta verso la nuova regolazione.
- Nel caso si voglia impedire all'utilizzatore finale di variare la miscelazione, installare il tappo di copertura (2) invece della leva (1).

  ATTENZIONE: questa limitazione blocca meccanicamente la miscelazione tra acqua calda e fredda, ma non regola la temperatura in erogazione: non fornisce quindi alcuna protezione all'utente in caso di mancanza dell'acqua fredda.

5. REGOLAZIONE DEL TEMPO DI EROGAZIONE (dove presente)

E' possibile regolare il tempo di erogazione da 0 a 30 sec. (circa) agendo come segue (fig. 05):

- Smontare il pulsante (1) rimuovendo il grano (2) tramite una chiave a brugola da 1.5 mm.
- Agire sulla ghiera di regolazione (3) avvitandola nel pulsante (senso orario) per aumentare il tempo di erogazione, viceversa il tempo viene ridotto.
- Orientare la ghiera (3) in modo da permettere il re-inserimento del grano (fig. 06).
- Rimontare avendo cura di allineare il foro sull'asta di comando (4) con il grano (2).

6. MANUTENZIONE

Pulire le superfici con acqua e sapone – evitare detergenti aggressivi – ed asciugare con un panno morbido. La rubinetteria temporizzata di norma non richiede manutenzione alle parti meccaniche, ma la sua affidabilità nel tempo è fortemente influenzata dalla qualità dell'acqua: per questo motivo, in alcuni casi, potrebbero essere necessari dei piccoli interventi come descritto nel paragrafo "In caso di problemi…". Il vostro rivenditore sarà lieto di fornirvi tutte le informazioni necessarie sul prodotto e le parti di ricambio.

7. GESTIONE RIFIUTI IMBALLAGGIO

Per un corretto e sostenibile smaltimento dei rifiuti generati dall'imballo prodotto, vi consigliamo di prestare attenzione allo schema riportato in calce.

8. IN CASO DI PROBLEMI...

Vedere tabella allegata.

Timed flow taps ,mixers and anti-blocking. (EN)

1. TECHNICAL CHARACTERISTICS

TIMED TAP

Pressure operating range:	1 – 6 bar (recom. 2 - 4 bar)
Temperature operation range:	5 – 65 °C
Water flow time:	~ 15 (+/- 5) sec. @ 3 bar (not adjustable)
	~25 (+/- 5) sec. @ 3 bar (not adjustable)

ANTI-BLOCKING TIMED TAP

Pressure operating range:	1 – 5 bar (recom. 2 - 4 bar)
Temperature operation range:	5 – 65 °C
Water flow time:	Taps ~ 15 (+/- 5) sec. @ 3 bar
	Shower ~30 (+5/-10) @ 3 bar
Regulation range:	from 0 to 30 sec. (approx.) @ 3 bar

WORKING PRINCIPLE

The anti-blocking system provides the water flow only after the release of the command button and assures its stop even if the button is locked in working position (ex. for an act of vandalism). NOTE: the flow time complies with the European norm and can be modified within the tolerances established by it.

2. WARNINGS

- Do not expose the tap to temperatures lower than 5°C (for example during winter-time): otherwise arrange a drainage in time, in order to remove any water residual.
- For a proper functioning, you should use FILTERED WATER: the presence of impurities may damage the self-closing cartridge. In case of mineral-rich water, we suggest installing a water softener.
- In case of a temporary closure of the implant (for maintenance or for seasonal closure), purge the up-streaming water supply before reopening the implant.
- We suggest installing a check valve on the water supply lines, so to help eventual maintenance operations.
- In case of supply with pre-mixed water, we suggest using a thermostatic mixing valve.
- The flow time depends directly on the water pressure: the declared flow times refers to a 3 bar dynamic pressure, according to European norms.
- In case of first installation, make sure you have properly purged the pipes.
- During installation handle the tap with care do not damage it.
- For a proper installation and operation of the tap, it is recommended to observe the following indications regarding the connection of the hoses (if any). These must not be installed while in tension, traction and bending, they must respect a bending radius of ~ 90mm. It is advisable to tighten by hand and not to use any key, lever and / or tool, as this could damage them and compromise the operation. Allocate the hoses in an accessible and inspectable place that favors any replacement, away from any

contact with aggressive substances.

- The installation of this product must be carried out by professionally qualified personnel.
- The plumbing to which the appliances are connected must comply with current standards.

3. INSTALLATION

ATTENTION: Before connecting the tap to the power supply, we suggest purging the pipes from any residuals. Let the water flow freely for an appropriate time.

Countertop tap

Place the tap inside the hole on the countertop (Ø35) with the gaskets, fix the body with the supplied kit and connect to the water supply (fig. 01a-b).

Exposed tap

Fix the tap on a smooth and flat surface, possibly waterproof, and connect it to the pipes (fig. 02). Where it is necessary, fix the tap on the wall with raw plugs and stainless steel screws.

Concealed tap

The arrow on the body of the tap indicates the water flow direction and it has to be orientated towards the water outlet. Otherwise, the self-closing cartridge will not work. Connect the tap to the pipes. Properly protect the tap during brickwork operations. In order to allow future maintenance, leave some free space around the tap (compatibly to the size of the cover plate). Finally place the cover plate and eventual other complements. (Fig. 03).

Crosswall tap

Drill a ø38 (40 max) mm hole through the panel. Install the chrome plated fitting and secure it by hand tightening the lock nut. While installing the tap, check the orientation of its connections. If the orientation is not satisfactory, loosen the counter nut and reposition it as needed. When the desired position is reached, finally tighten the lock nut and connect the pipes to the tap.

4. BLOCKING THE MIXTURE (if present)

In order to avoid burns or to prevent energy waste, in case of hot water usage with rather high temperatures, it is possible to limit the temperature of the water as follows (fig. 04):

- Turn the mixing lever (1) until reaching the maximum temperature.
- Once the desired temperature has been reached, remove the lever (1) and the locking ring nut and reassemble it, taking care not to move the position reached and making sure to position the ring fully oriented towards the new setting.
- If you want to prevent the user from changing the mixing, install the covering cap (2) instead of the lever (1).

  ATTENTION: this limitation mechanically blocks the mixing of hot and cold water, but does not regulate the supply temperature: therefore, it does not provide any protec-

tion to the user in case of a lack of cold water.

5. ADJUSTING THE FLOW TIME (if present)
It is possible to adjust the flow time from 0 to 30 sec. (approx. values) as follows (fig. 05):

- Dismount the button head (1) removing the fixing screw (2) with a 1,5 mm Allen-key.
- Act on the stop-ring turning (3) it clockwise to increase the flow time, and anti-lock wise to reduce it.
- Orientate the stop ring (3) as shown in picture to allow the refitting of the fixing screw (fig. 06).
- Reassemble completely paying attention to alignment of the hole in the spindle (4) with the fixing screw (2).

6. MAINTENANCE
Clean the surfaces with water and soap – avoid aggressive liquids – and dry with a soft cloth. Timed taps normally do not need any maintenance for mechanical components, but its reliability is strongly influenced by water quality: for this reason, in some cases, small interventions could be necessary, as it is described in the paragraph "In case of problems…" Your retailer will be glad to give you all the necessary information on the product and the spare parts.

7. PACKAGING WASTE MANAGEMENT
For the correct and sustainable disposal of waste generated by the product packaging, please pay attention to the diagram below.

8. IN CASE OF PROBLEMS...
See attached table.

Grifos, mezcladores y antibloqueo temporizados. (ES)

1. CARACTERÍSTICAS TÉCNICAS

GRIFO TEMPORIZADO

Presión de alimentación:	1 – 6 bar (recomendada 2 - 4 bar)
Temperatura de alimentación:	5 – 65 °C
Tiempo de descarga:	~ 15 (+/- 5) sec. @ 3 bar (no ajustable)
	~25 (+/- 5) sec. @ 3 bar (no ajustable)

MEZCLADOR TEMPORIZADO ANTI BLOQUEO

Presión de alimentación:	1 – 5 bar (recomendada 2 - 4 bar)
Temperatura de alimentación:	5 – 65 °C
Tiempo de descarga:	Fregadero ~ 15 (+/-5) sec. @ 3 bar
	Ducha ~30 (+5/-10) @ 3 bar
Regulación:	de 0 para 30 sec. (indicativo) @ 3 bar

PRINCIPIO DE FUNCIONAMIENTO

El dispositivo anti bloqueo permite el suministro del agua sólo después que se suelte el botón y se asegure la interrupción del flujo incluso en caso de un bloqueo voluntario del mismo (tentativo de inundación). NOTA: los tiempos de descarga son conforme a las normativaa europeaa y pueden cambiar dentro de las tolerancias establecidas de la misma.

2. ADVERTENCIAS

- No exponer el grifo a temperaturas inferiores a 5 °C (por ejemplo en invierno): de lo contrario proveer pronto a vaciarlo de todos los residuos de agua.
- Alimentar el grifo con AGUA FILTRADA: la presencia de impurezas puede causar el malo funcionamiento del temporizador; en caso de agua particularmente rica en minerales, proveer a la instalación de un ablandador de agua.
- En caso de cierre temporal de la instalación (por intervenciones de mantenimiento o cierres estacionales) antes de alimentar nuevamente la línea, purgar las tuberías por arriba del grifo - un cuerpo extraño en la alimentación podría dañar gravemente el temporizador.
- Recomendamos de instalar una llave de paso en la línea de alimentación, para facilitar las intervenciones de mantenimiento.
- En caso de alimentación con agua pre-mezclada aconsejamos la utilización de un mezclador termostático.
- El tiempo de descarga varia en función de la presión de alimentación: los tiempos de descarga declarados están referidos, según norma, a la presión de 3 bar dinámicos.
- En el caso de la primera instalación, asegúrese de que las tuberías se hayan purgado correctamente.
- Para una correcta instalación y funcionamiento del grifo, se recomienda seguir las siguientes observaciones sobre la conexión de los flexibles (donde presente). Los flexibles no deben instalarse bajo tensión, tracción y flexión, sino deben respetar

un radio de flexión de ~ 90 mm. Es aconsejable apretar a mano y no utilizar llaves, palancas y / o herramientas de ningún tipo, ya que podrían dañarse y comprometer el funcionamiento. Colocar los flexibles en un lugar accesible e inspeccionable que favorezca cualquier recambio, lejos del contacto con sustancias agresivas.

- La instalación de este producto debe realizarse por personal profesionalmente cualificado.
- La instalación hidráulica a la que estén conectados los aparatos deberá ajustarse a las normas vigentes.

3. INSTALACIÓN Y ACTIVACIÓN

ATENCIÓN : antes de la instalación del grifo, purgar las tuberías para arrastrar la suciedad permitiendo al agua de fluir libremente durante un tiempo adecuado a la longitud de las tuberías.

Montaje grifo en un plano

Insertar el grifo dentro del orificio del plano (Ø35) con las juntas suministradas, fijar el cuerpo con el kit suministrado y conectar al sistema de agua preparado (fig. 01).

Montaje grifo externo

Fijar establemente el grifo sobre una superficie lisa y plana, posiblemente alicatada u impermeabilizada y conectar entrada y salida a las tuberías predispuestas (fig. 02). Donde presente, fijar a la pared por medio de dos tacos y dos tornillos en acero inoxidable.

Montaje grifo encastre

La flecha visible encima del cuerpo del grifo indica la dirección del flujo del agua y debe estar orientada hacia la tubería de conexión a la descarga; si se instala el grifo temporizado en la dirección contraria, no puede funcionar. Conectar el grifo a las tuberías predispuestas de manera que quede estable. Proteger las partes visibles mientras procedes con las operaciones de albañilería y aislamiento utilizando un auxilio fácilmente desmontable (bolsa o semejante). Para finalizar, quitar la protección y colocar el embellecedor (fig. 03).

Montaje grifo de paso

Hacer un agujero ø38 (40 max) en el punto de la instalación. Instalar la conexión cromada y bloquearla provisionalmente con la contratuerca. Atornillar el grifo a la conexión: si la orientación de las junturas no es satisfactoria, aflojar la contratuerca y reposicionar todo según necesidad. Atrancar de manera estable la contratuerca. Conectar las tuberías al grifo.

4. BLOQUEO DE LA MEZCLA (donde presente)

En caso de que se use agua caliente con temperaturas bastante altas,para evitar quemaduras al usuario o por razones de ahorro de energía.

Es posible limitar la temperatura del agua suministrada actuando de esta manera (fig. 04):

- Gire la palanca mezcladora (1) hasta obtener la temperatura máxima deseada.
- Una vez alcanzada la temperatura deseada, retirar la palanca (1) y el anillo de bloqueo y volver a montarlo, teniendo cuidado de no mover la posición alcanzada, asegurándose de colocar el anillo totalmente orientado hacia el nuevo ajuste.
- Si desea evitar que el usuario final varíe la mezcla, instale la tapa protectora (2) en lugar de la palanca (1).

  ATENCIÓN: esta limitación bloquea mecánicamente la mezcla entre agua fría y caliente, pero no regula la temperatura de suministro: por lo tanto, no proporciona ninguna protección al usuario en caso de falta de agua fría.

5. REGULACIÓN DEL TIEMPO DE DESCARGA (donde presente)

Es posible de ajustar el tiempo de descarga de 0 a 30 seg. (approx.) como sigue (fig. 05):

- Desmontar el botón (1) quitando el tornillo de fijación (2) a través de una llave Allen de 1,5 mm.
- Atornillar el anillo de ajuste (3) alrededor del botón: (las agujas del reloj) para aumentar el tiempo de descarga, viceversa el tiempo se reduce.
- Orientar el anillo (3) de manera de permitir la reinserción del tornillo de fijación (fig. 06).
- Volver a montar haciendo atención de alinear el agujero de la barra de control (4) con el tornillo de fijación (2).

6. MANTENIMIENTO

Limpiar las superficies con agua mezclada con jabón – evitar limpiadores abrasivos– y secar con un paño suave. La grifería temporizada normalmente no necesita mantenimiento para la mecánica, pero su vida útil está fuertemente condicionada por la calidad del agua: por esta razón, en algunos casos, podrían ser necesarias algunas pequeñas intervenciones, como se describe en el parágrafo "En caso de problemas…". Vuestro revendedor será contento de proporcionaros todas las informaciones necesarias acerca del producto y de las piezas de recambio, para garantizar el correcto funcionamiento en el tiempo.

7. GESTIÓN DE RESIDUOS DE EMBALAJE

Para una eliminación correcta y sostenible de los residuos generados por el embalaje del producto, le recomendamos que preste atención al diagrama de la parte inferior.

8. EN CASO DE PROBLEMAS…

Ver tabla adjunta.

Robinets, mitigeurs et anti-blocage temporisés. (FR)

1. CARACTÉRISTIQUES TECHNIQUES

ROBINETS TEMPORISÉS

Pression de service:	1 – 6 bar (recommandée 2 - 4 bar)
Plage de température:	5 – 65 °C
Temporisation:	~ 15 (+/- 5) sec. @ 3 bar (pas reglable)
	~25 (+/- 5) sec. @ 3 bar (pas reglable)

ROBINETS TEMPORISÉS ANTI-BLOCAGE

Pression de service:	1 – 5 bar (recommandée 2 - 4 bar)
Plage de température:	5 – 65 °C
Temporisation:	Lavabo ~ 15 (+/-5) sec. @ 3 bar
	Douche ~30 (+5/-10) @ 3 bar
Plage de réglage:	de 0 à 30 sec. (indicatif) @ 3 bar

FONCTIONNEMENT

Le dispositif antiblocage permette la distribution de l'eau seulement après que le bouton est relâché et il assure l'arrêt en cas de blocage volontaire (en cas d'une tentative d'inondation). NOTE : les temps d'écoulement sont conforme à les normatives européennes et peuvent être varies entre les tolérances établies par la même.

2. NOTICE

- Ne pas exposer le robinet à températures inférieures à 5°C (pour exemple dans la période hivernale) : dans le cas contraire effectuer à temps la vidange complète du robinet.
- Alimenter le robinet avec EAU FILTRÉE : la présence d'impuretés peut causer le mauvais fonctionnement du robinet ; en cas d'eau particulièrement riche de minéraux il faut installer un adoucisseur.
- En cas des fermetures temporaires de l'installation (pour interventions d'entretien ou pour des fermetures saisonniers), avant d'alimenter encore le circuit, il faut faire une vidange de celui-ci en amont du robinet. Un corps étranger dans l'alimentation pourrait endommager gravement le robinet.
- Nous conseillons d'installer des robinets d'arrêt avec un filtre inspectionnable sur la ligne d'alimentation pour faciliter les interventions d'entretien.
- En cas d'alimentation avec eau pré-mitigée nous recommandons d'utiliser un mitigeur thermostatique sur réseau.
- Le temps de distribution de l'eau change en fonction de la pression d'alimentation : les temps de distribution de l'eau déclarés se réfèrent, selon la norme, à la pression de 3 bars.
- En cas de première installation, assurez-vous que les tuyaux ont été correctement purgés.
- Pour une installation et un fonctionnement corrects du robinet, il est recommandé de suivre les observations suivantes concernant le raccordement des flexibles, (où prévu). Ceux-ci ne doivent pas être installés en traction et flexion, ils doivent respec-

ter un rayon de courbure de ~ 90mm. Il est conseillé de serrer à la main et de ne pas utiliser de clés, leviers et / ou outils d'aucune sorte, car cela pourrait être endommagé et compromettre le fonctionnement. Placez les flexibles dans un endroit accessible et inspectionnable qui favorise tout remplacement, à l'abri du contact avec des substances agressives.

- L'installation de ce produit doit être effectuée par un personnel professionnel qualifié.
- Le système hydraulique auquel les appareils sont raccordés doit être conforme aux normes en vigueur.

3. INSTALLATION

ATTENTION : avant de relier le robinet au circuit de l'eau purger les tuyauteries d'éventuels résidus en faisant couler l'eau librement pendant un temps proportionné à la longueur du circuit.

Robinets de montage sur comptoir

Insérez le robinet dans le trou sur le comptoir (Ø35) avec les joints fournis, fixez le corps à l'aide du kit fourni et connectez au système d'eau préparé (fig. 01).

Robinets pour montage extérieur

Fixer le robinet sur une surface lisse et plane, possiblement carrelée ou étanchéifiée, et connecter aux tuyauteries fournies (fig. 02). Lorsque c'est possible fixer au mur avec des tasseaux et deux vis en inox.

Robinets pour montage encastré

La flèche visible sur le corps indique le sens du flux d'eau et doit être orientée vers la distribution de l'eau ; si elle est installée dans le sens contraire le robinet ne peut pas fonctionner. Relier le robinet de façon stable à la tuyauterie fournie. Protéger convenablement le corps du robinet avant des opérations de maçonnerie et d'isolation ; pour faciliter les entretiens successifs nous recommandons de laisser libre de ciment et de revêtements l'espace autour du robinet (en fonction de dimension de la rosace). Une fois terminé la maçonnerie installer la rosace et les parties éventuelles de complètement.

Robinets pour montage sur cloison

Effectuer un trou de ø38 (max 40). Installer le raccord et le bloquer provisoirement avec le contre-écrou. Visser le robinet sur le raccord chromé : si l'orientation des connexions n'est pas satisfaisante desserrer le contre-écrou et repositionner le tout selon le besoin. Serrer bien le contre-écrou et relier les tuyauteries au robinet.

4. BLOCAGE DU MÉLANGE (où présent)

Dans le cas où l'eau chaude est utilisée à des températures assez élevées, pour éviter des brûlures à l'utilisateur ou pour des raisons d'économie d'énergie, il est possible de limiter la température de l'eau fournie en agissant de la sorte (fig. 04) :

- Tourner le levier de mélange (1) jusqu'à obtenir la température maximale souhaitée.
- Lorsque la température désirée est atteinte, retirer le levier (1) et l'écrou de blocage et le remonter en prenant soin de ne pas déplacer la position atteinte, en veillant à positionner la bague complètement orientée vers le nouveau réglage.
- Si vous voulez empêcher l'utilisateur final de faire varier le mélange, installez le couvercle (2) au lieu du levier (1).

  ATTENTION : cette limitation bloque mécaniquement le mélange d'eau chaude et froide, mais ne régule pas la température de départ : elle ne protège donc pas l'utilisateur en cas manquant d'eau froide.

5. RÉGLAGE DE TEMPS D'ÉCOULEMENT (où présent)

Il est possible de régler le temps d'écoulement de o à 30 sec. (Environ) en faisant comme suit (fig. 05):

- Démonter le poussoir (1), enlever la vis de fixation (2) à travers une clé Allen de 1,5 mm
- Visser la bague de réglage (3) dans le bouton dans le sens horaire pour augmenter le temps d'écoulement, inversement le temps est réduit.
- Orienter la bague (3) en manière de permettre la réinsertion de la vis de fixation (fig. 06).
- Remonter et aligner le trou de la tige de commande (4) avec la vis de fixation (2).

6. ENTRETIEN

Nettoyer les surfaces avec détergents spécifiques, ne pas utiliser des matériaux abrasifs et essuyer avec un chiffon doux. La robinetterie temporisée ne demande pas d'entretien dans les parties mécaniques normalement, mais sa durée dans le temps est forcément influencée par la qualité de l'eau ; pour cette raison, dans certains cas, des petites interventions sont nécessaires comme écrit dans le paragraphe « en cas de problèmes... » Votre revendeur vous fournira toutes les informations nécessaires sur le produit et les pièces de rechange, à fin de garantir le fonctionnement correct dans le temps.

7. ENTRETIEN

Pour une élimination correcte et durable des déchets générés par l'emballage du produit, veuillez respecter le schéma ci-dessous.

8. EN CAS DE PROBLÈMES…

Voir le tableau ci-joint.

Selbstschluss-Armaturen/Mischer und vandalensichere Selbstschluss-Armaturen/Mischer. (DE)

1. TECHNISCHES DATENBLATT

SELBSTSCHLUSS-ARMATUREN

Zulaufdruck:	1 – 6 bar (empfohlener 2 - 4 bar)
Zulauftemperatur:	5 – 65 °C
Fließzeit:	~ 15 (+/- 5) sec. @ 3 bar (nicht einstellbar) ~25 (+/- 5) sec. @ 3 bar (nicht einstellbar)

SELBSTSCHLUSS-ARMATUREN VANDALENSICHER

Zulaufdruck:	1 – 5 bar (empfohlener 2 - 4 bar)
Zulauftemperatur:	5 – 65 °C
Fließzeit:	Waschbecken ~ 15 (+/-5) sec. @ 3 bar Dusche ~30 (+5/-10) @ 3 bar
Einstellmöglichkeit:	von 0 bis 30 sec. (indikativ) @ 3 bar

BETRIEBSPRINZIP

Die Sicherheitsfunktion ermöglicht den Wasserfluss erst nach dem Loslassen des Druckknopfes und stellt sicher, dass der Wasserfluss auch dann stoppt, wenn er absichtlich blockiert wird (Vandalismus). ANMERKUNG: Die Laufzeiten entsprechen der europäischen Norm und können innerhalb der von ihnen festgelegten Toleranzen variieren.

2. WARNHINWEISE

- Die Armatur sollte nicht Temperaturen unter 5 °C ausgesetzt werden (z. B. im Winter). Falls das nicht möglich ist, entleeren Sie rechtzeitig das Restwasser.
- Versorgen Sie die Armatur mit GEFILTERTEM WASSER: Das Vorhandensein von Verunreinigungen kann zu Fehlfunktionen der Selbstschluss-Funktion führen. Installieren Sie bei besonders mineralstoffreichem Wasser einen Enthärter.
- Wenn die Anlage vorübergehend geschlossen wird (aufgrund Wartungsarbeiten oder saisonaler Schließungen), reinigen Sie Anlage bevor die Leitung wieder aufgedreht wird.
- Wir empfehlen, ein Absperrventil in der Anlage zu installieren, um die Wartung zu erleichtern.
- Bei Anschluss mit vorgemischtem Wasser empfehlen wir die Verwendung eines Thermostatmischers.
- Die Fließzeit variiert je nach Wasserdruck: die angegebenen Fließzeiten beziehen sich auf einen dynamischen Druck von 3 bar.
- Stellen Sie vor der ersten Installation sicher, dass die Rohre ordnungsgemäß gespült wurden.
- Die Armatur während der Installation mit Vorsicht hantieren und diese keinesfalls beschädigen.
- Für die korrekte Installation und Betrieb der Armatur wird empfohlen, die folgenden

Hinweise für den Anschluss der Flexschläuche zu beachten (wo vorhanden). Diese dürfen nicht unter Spannung, Zugkraft und Biegung installiert werden, sie müssen einen Biegeradius von ~90 mm einhalten. Es ist ratsam, von Hand festzuziehen und keine Schlüssel, Hebel und/oder Werkzeuge jeglicher Art zu verwenden, da diese beschädigt werden und die Funktionen beeinträchtigen können. Die Schläuche sollen an einem zugänglichen und überprüfbaren Ort sein um einen eventuellen Austausch zu erleichtern. Jeglicher Kontakt mit aggressiven Substanzen ist absolut zu vermeiden.

- Die Installation dieses Produkts muss von fachlich qualifiziertem Personal durchgeführt werden.
- Die Rohrleitungen, an denen die Geräte angeschlossen sind, müssen den geltenden Normen entsprechen.

3. INSTALLATION

ACHTUNG: Bevor die Armatur an die Wasserleitung angeschlossen wird, entfernen Sie eventuelle Rückstände indem man Wasser für eine angemessene Zeit (je nach Rohrlänge) frei durch die Rohre fließen lässt.

Waschtischarmaturen

Setzen Sie den Hahn mit den mitgelieferten Dichtungen in das Loch oben (Ø35) ein, befestigen Sie den Körper mit dem mitgelieferten Kit und schließen Sie ihn an das vorbereitete Wassersystem an (fig. 01a-b).

Aufputzarmaturen

Montieren Sie die Armatur auf einer glatten und ebenen Oberfläche (möglichst gefliest oder wasserdicht) und schließen Sie sie an die Rohrleitungen an (fig. 02). Wo notwendig, die Armatur mit Gewindestiften und Schrauben aus Edelstahl fixieren.

Unterputzarmaturen

Der auf dem Körper sichtbare Pfeil zeigt die Richtung des Wasserflusses an und muss zum Auslauf ausgerichtet sein; bei Installation in entgegengesetzter Richtung kann die Selbstschlussarmatur nicht funktionieren. Schließen Sie die Armatur stabil an die Rohrleitungen an. Schützen Sie die Armatur ausreichend vor den Mauerwerkarbeiten sowie Isolierung. Um spätere Wartungsarbeiten zu erleichtern, empfehlen wir, den Raum um der Armatur frei von Zement und Fliesen zu lassen (passend mit der Größe der Abdeckplatte). Sobald das Mauerwerk fertig ist, installieren Sie die Abdeckplatte und eventuell andere Teile zur Fertigstellung (fig. 03).

Armaturen für Hinterwandmontage

Bohren Sie ein Loch ø 38 (max. 40) in den Installationspunkt. Installieren Sie den verchromten Anschluss und blockieren Sie ihn provisorisch mit der Gegenmutter. Schrauben Sie die Armatur auf den Anschluss: Falls die Ausrichtung der Anschlüsse nicht zufriedenstellend ist, lösen Sie die Gegenmutter und positionieren Sie alles nach Bedarf neu. Ziehen Sie die Gegenmutter fest an und verbinden Sie die Rohre mit der Armatur.

4. MISCHBLOCKIERUNG (sofern möglich)
Falls Warmwasser mit ziemlich hohen Temperaturen verwendet wird, ist es möglich die Temperatur des Mischwassers zu begrenzen, um Verbrennungen beim Benutzer zu vermeiden oder aus Energieeinsparungsgründen; die Vorgehensweise ist die folgende (fig. 04):

- Den Mischhebel (1) drehen, bis die gewünschte Maximaltemperatur erreicht ist.
- Wenn die gewünschte Temperatur erreicht ist, entfernen Sie den Hebel (1) und die Sicherungsringmutter und setzen Sie sie wieder zusammen. Achten Sie dabei darauf, die erreichte Position nicht zu verschieben. Achten Sie darauf, dass der Ring vollständig auf die neue Einstellung ausgerichtet ist.
- Wenn Sie verhindern möchten, dass der Endbenutzer die Mischung ändert, bringen Sie die Abdeckkappe (2) anstelle des Hebels (1) an.
  ACHTUNG: diese Begrenzung blockiert mechanisch die Mischung von Heiß- und Kaltwasser, reguliert aber nicht die Temperatur: sie bietet daher keinen Schutz für den Benutzer für den Fall, dass die Kaltwasserzufuhr ausbleibt.

5. EINSTELLUNG DER FLIESSZEIT (sofern möglich)
Es ist möglich, die Fließzeit von 0 bis 30 Sekunden (ungefähr) einzustellen, hier die Vorgehensweise (fig. 05):

- Nehmen Sie den Druckknopf (1) ab, indem Sie den Gewindestift (2) mit einem Inbusschlüssel von 1,5 mm abschrauben.
- Durch Drehen der Hubeinstellung (3) im Uhrzeigersinn erhöht sich die Fließzeit; gegen den Uhrzeigersinn wird sie verkürzt.
- Die Hubeinstellung (3) muss so ausgerichtet werden, dass die Nut der Hubeinstellung mit der Bohrung der Kolbenstange (4) auf einer Linie liegt (fig. 06;) sonst kann der Gewindestift (2) nicht eingesetzt werden.

6. INSTANDHALTUNG
Reinigen Sie die Oberflächen mit Wasser und Seife - vermeiden Sie aggressive Reinigungsmittel - und trocknen Sie sie mit einem weichen Tuch. Die Selbstschlussarmaturen benötigen normalerweise keine Wartung der mechanischen Teile, aber ihre Zuverlässigkeit im Laufe der Zeit wird stark von der Wasserqualität beeinflusst. Aus diesem Grund können in einigen Fällen kleine Eingriffe erforderlich sein, wie im Abschnitt "Bei Problemen..." beschrieben. Ihr Händler stellt Ihnen gerne alle notwendigen Informationen über das Produkt und den Ersatzteilen zur Verfügung.

7. ABFALLWIRTSCHAFT VON VERPACKUNGSMATERIAL
Für die korrekte und nachhaltige Entsorgung der durch die Produktverpackung entstehenden Abfälle empfehlen wir Ihnen, das nachstehende Diagramm zu beachten.

8. BEI PROBLEMEN
Siehe beigefügte Tabelle.

Fig.01a

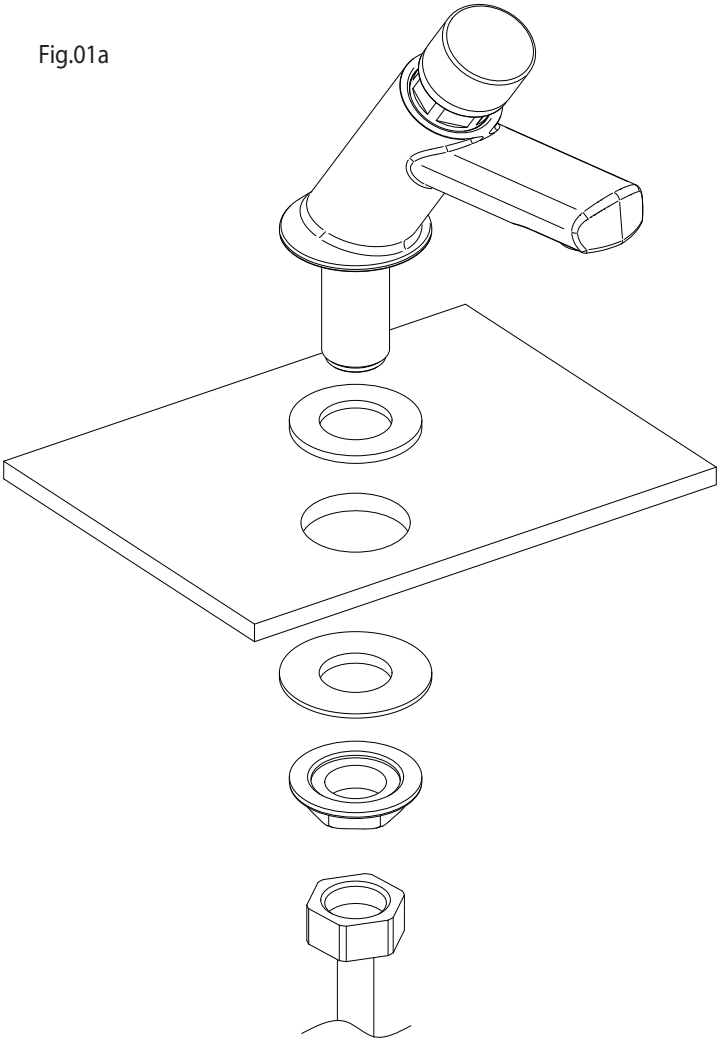

Fig.01b

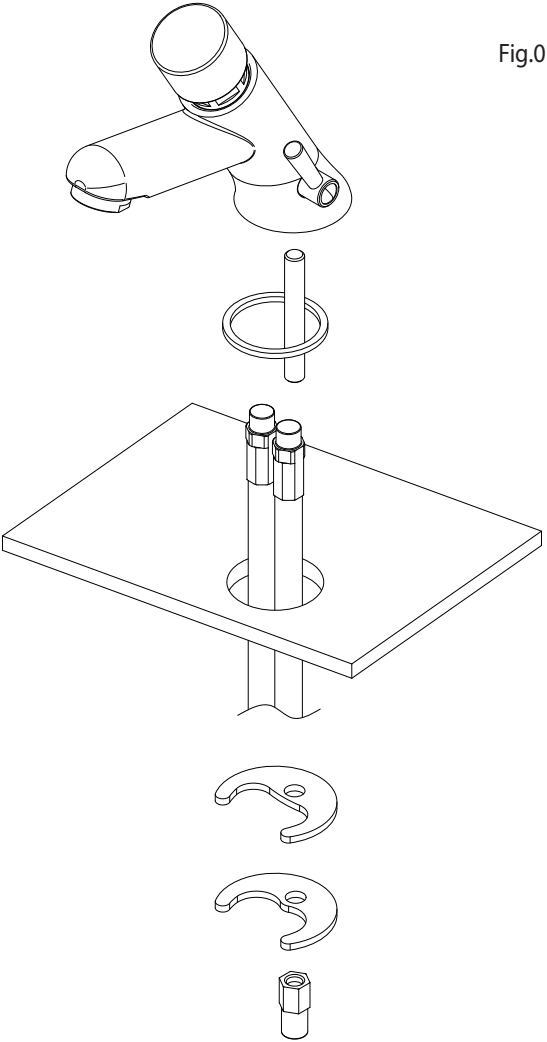

Fig.02

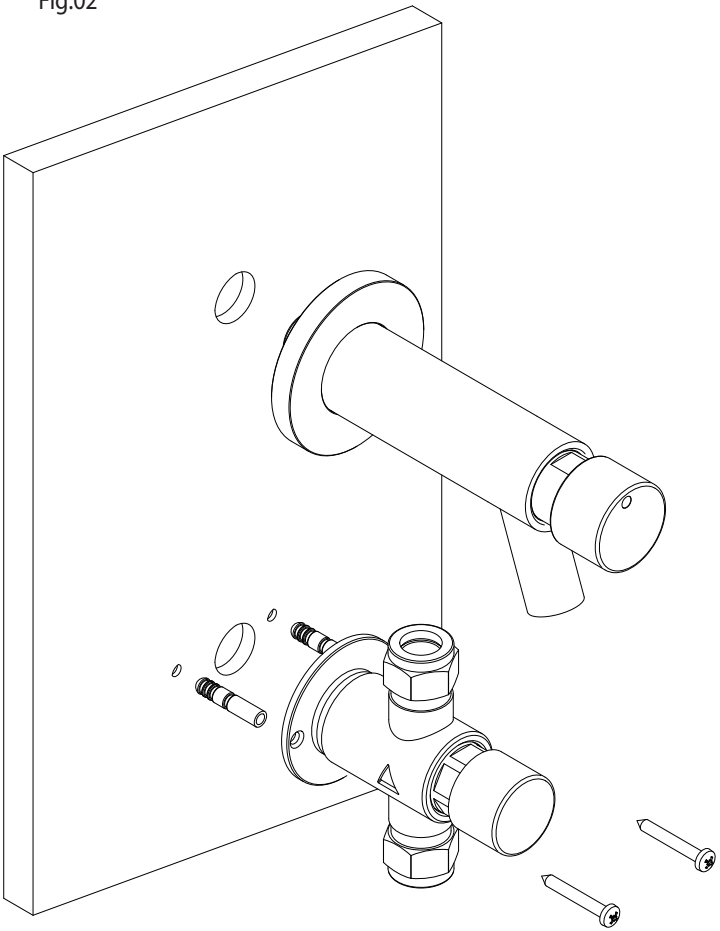

Fig.03

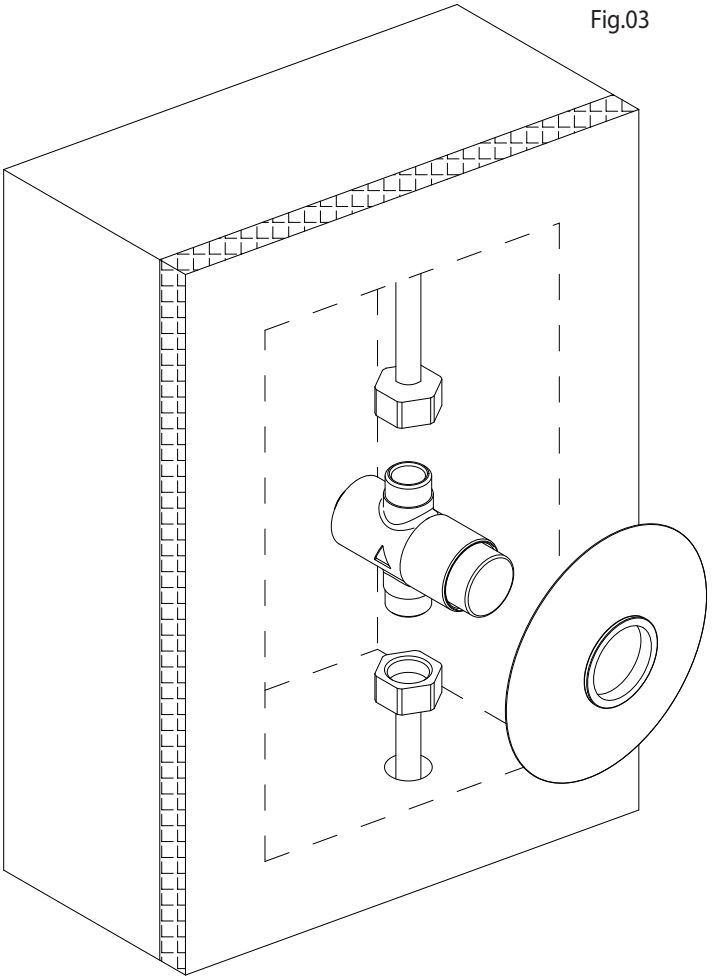

Fig.04

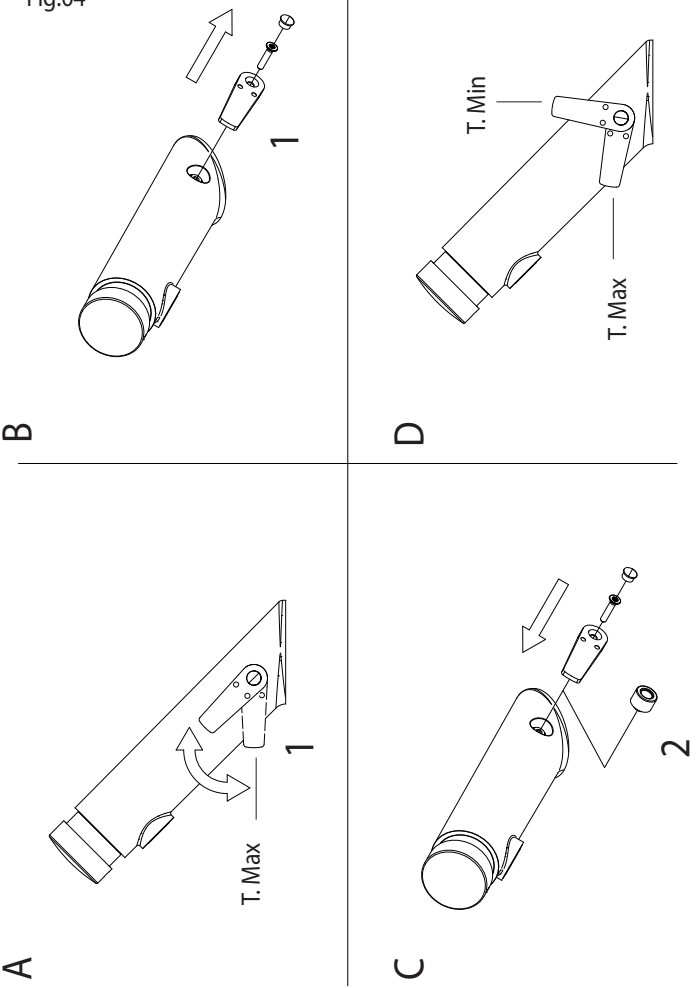

Fig.05

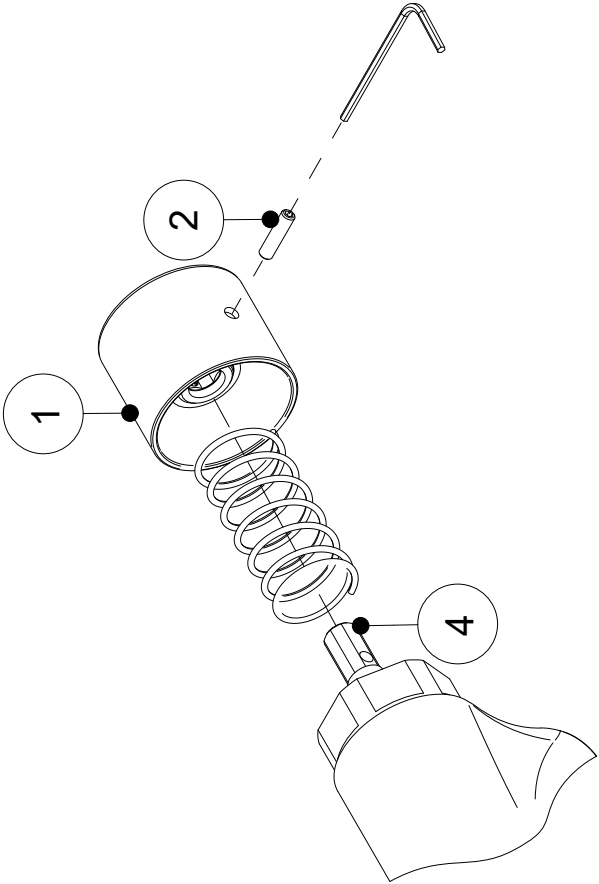

Fig.06

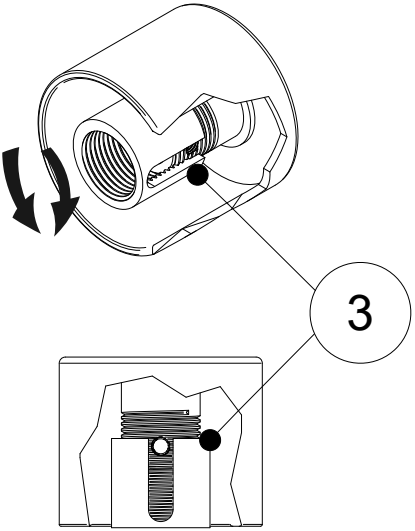

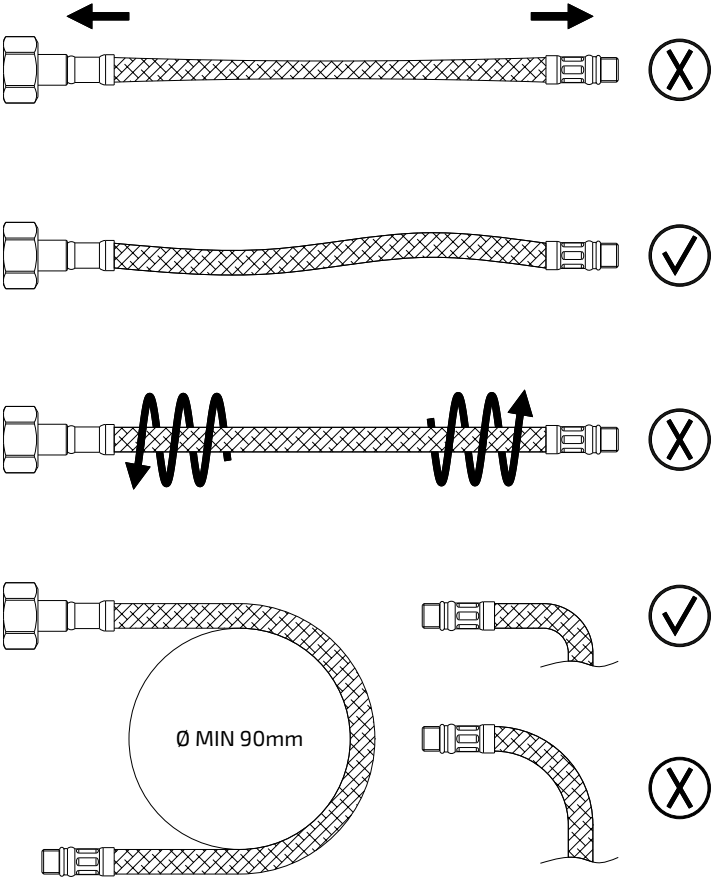
Ø MIN 90mm

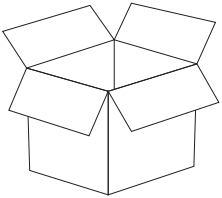

SCATOLONE IN CARTONE ONDULATO
CORRUGATED CARDBOARD BOX

20
PAP

CARTA / PAPER

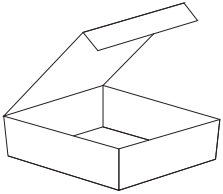

SCATOLA IN CARTONE ONDULATO
CORRUGATED CARDBOARD BOX

20
PAP

CARTA / PAPER

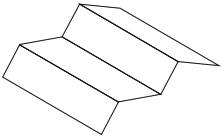

CARTA DA IMBALLAGGIO
PAPER PACKAGING

22
PAP

CARTA / PAPER

SACCHETTO A BOLLE
BUBBLE WRAP BAGS

04
PE-LD

PLASTICA / PLASTIC

SACCHETTO COMPOSTABILE
COMPOSTABLE BAG

07
OTHER

UMIDO / COMPOSTABLE WASTE

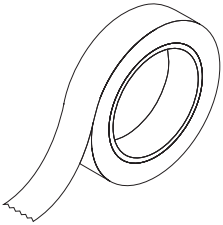

NASTRO ADESIVO
DUCT TAPE

05
PP

INDIFFERENZIATO
GENERAL WASTE

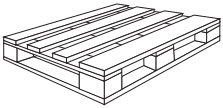

BANCALE IN LEGNO
WOODEN PALLET

50
FOR

LEGNO / WOOD

Timed Self Closing Valve

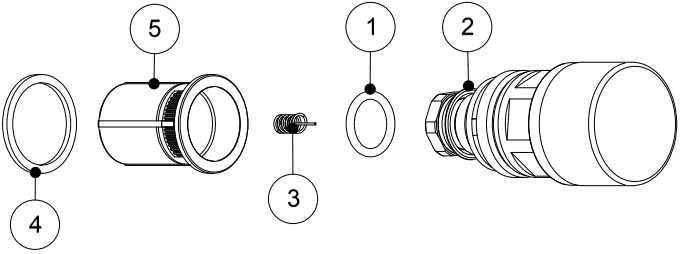

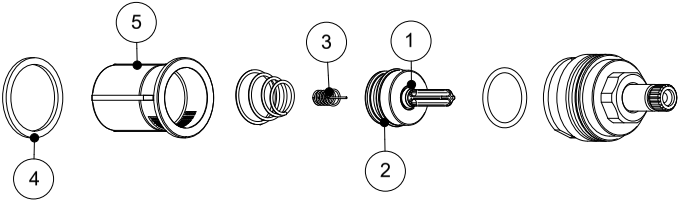

Anti-blocking Cartridge

PROBLEMA	AZIONE
Il rubinetto chiude non appena rilascio il pulsante	• Verificare l'integrità della molla a spillo (3) e il suo corretto posizionamento al centro del terminale in plastica: se necessario, riposizionarla in sede. • Verificare che il bordo esterno della guarnizione a labbro (2) non sia danneggiato : se così fosse sostituire il vitone temporizzato. • Prima del montaggio verificare che la guarnizione in fibra (4) sia in buone condizioni.
Il rubinetto non chiude	• Rimuovere eventuali corpi estranei sull'o-ring di chiusura (1). • Verificare che le parti mobili scorrano liberamente : se necessario rimuovere eventuali incrostazioni e lubrificare l'asta cromata con olio/grasso SILICONICO (non utilizzare oli minerali). • Verificare il buono stato della guarnizione in fibra (4) prima di rimontare.
Scarsa erogazione d'acqua	• Verificare la pulizia dei filtri sulla linea di alimentazione. • Smontare il vitone e verificare che il filtro sull'ingresso del bicchiere di temporizzazione (5) sia libero da ostruzioni.
In caso di altri problemi contattare il rivenditore o l'assistenza tecnica telefonica.	

PROBLEM	SOLUTION
The tap closes immediately after releasing the push button	• Check the integrity of the spring (3) and its correct placement. If necessary, position it correctly again. • Check if the outer edge of the lip seal (2) is damaged. In that case, replace the self-closing cartridge. • Check that the fibre washer (4) is in good conditions before reassembly.
The tap does not close correctly	• Check the presence of debris on the O-Ring (1) and in case clean the rubber. • Check the free movement of the cartridge: if necessary clean the moving parts and lubricate the spindle with silicone based oil/grease (do not use mineral oil). • Check that the fibre washer (4) is in good conditions before reassembly.
Insufficient water flow	• Check if the filters on the supply line are cleaned. • Dismount the cartridge and check that the filter (5) is clean.

For further problems please contact your reseller.

PROBLEMA	ACCIÓN
El grifo cierra en cuanto relajo el botón	• Verificar la integridad del muelle (3) y su correcta colocación en el centro del terminal de plástico : si es necesario, reposicionarlo en su sede. En caso de que el muelle sea dañado, es necesaria su sustitución. • Verificar que el borde externo de la junta a labio (2) no sea dañado : si es así, sustituir la montura temporizada. • Verificar la junta en fibra (4) antes de volver a montar.
El grifo no cierra	• Verificar la presencia de cuerpos extraños en la junta de cierre (1) y eventualmente quitarlos. • Verificar que las partes móviles se deslizen libremente : si es necesario lubrificar el asta cromada con aceite/grasa SILICÓNICO (no utilizar aceites minerales). • Verificar la junta en fibra (4) antes de volver a montar.
Descarga del agua insufficiente	• Verificar la limpieza de los filtros en la linea de alimentación. • Desmontar la montura temporizada y verificar si el filtro (5) es libre de obstrucciónes.
En caso de otros problemas contactar vuestro revendedor.	

PROBLÈME	SOLUTION
Le robinet se ferme des qu'on laisse le bouton	• Vérifier le ressort à épingle (3) et son position correcte au centre du cylindre en plastique : si nécessaire, il faut la remettre da son siège. • Vérifier que le bord extérieur du joint (2) ne soit pas endommagé, dans ces cas il faut remplacer la tête temporisé. • Vérifier le joint en fibre (4) avant de remonter.
Le robinet ne se ferme pas	• Vérifier la présence de corps étrangers sur le joint torique de fermeture (1) et éventuellement les enlever. • Vérifier que les parties mobiles coulissent librement : si nécessaire il faut graisser l'axe chromé avec de la graisse de silicone (ne pas utiliser huiles alimentaires). • Vérifier le joint en fibre (4) avant de remonter.
Écoulement de l'eau insuffisant	• Vérifier le nettoyage des filtres de la ligne d'alimentation. • Démonter la cartouche et vérifier que le filtre (5) soit libre d'obstruction
En cas de problèmes contacter le revendeur.	

PROBLEM	LÖSUNG
Die Armatur schließt sich sobald man den Druckknopf los lässt	• Überprüfen Sie die Unversehrtheit der Feder (3) und ihre korrekte Positionierung: falls notwendig, positionieren Sie sie neu. • Stellen Sie sicher, dass der äußere Rand der Lippendichtung (2) nicht beschädigt ist. Falls ja, tauschen Sie das Selbstschlussventil aus. • Überprüfen Sie vor dem Zusammenbau den guten Zustand der Faserdichtung (4).
Die Armatur schließt nicht	• Entfernen Sie alle Fremdkörper am O-Ring (1). • Überprüfen Sie, dass sich das Ventil frei bewegen lässt: Falls notwendig, entfernen Sie Ablagerungen und schmieren Sie die Stange mit Öl / Fett auf Silikonbasis ein (keine Mineralöle verwenden). • Überprüfen Sie vor dem Zusammenbau den guten Zustand der Faserdichtung (4).
Schlechte Wasserversorgung	• Überprüfen Sie die Sauberkeit der Filter in der Wasserleitung. • Zerlegen Sie die Schraube und prüfen Sie, ob der Filter (5) verstopft ist.
Bei anderen Problemen, kontaktieren Sie Ihren Verkäufer.	

Note: